IROSTEL
Recubrimientos plásticos

CLIP-BAND 0,70

ALUMINIUM

IROSTEL
Recubrimientos plásticos

Pol. Ind. Comte de Sert - C/ Motors, 3
CASTELLBISBAL (Barcelona) SPAIN
Téléphone: 93 773 90 18
E-mail: irostel@irostel.com
www.irostel.com

ENTREPRISE

- IROSTEL, depuis 1995, nous sommes spécialistes des **systèmes de fermeture (Clip-Band et TwistBand)** qui sont utilisés dans différents secteurs: **alimentation, emballage, agriculture, l'industrie...**

- En 2000, chez IROSTEL nous avons commencé une politique d'expansion internationale et nous étendons le réseau de commercialisation et de distribution à travers **l'Europe et Amérique latine.**

- IROSTEL effectue des tâches de **recherche et de développement de pr**oduits pour offrir produits différentiels et à forte valeur ajoutée répondant aux attentes des clients plus exigeant.

- Chez IROSTEL, nous travaillons en étroite collaboration avec les **entreprises pour proposer des produits des innovateurs adaptés aux besoins de chaque client.**

- La conscience et l'intérêt d'IROSTEL pour la **durabilité et l'environnement**, nous a permis de développer de nouveaux produits écologiques et recyclables avec des matériaux biodégradable comme le plastique ou le papier oxodégradable.

- La planification, la capacité et **l'agilité productive d'IROSTEL** nous permettent d'offrir produits sur mesure très rapidement en période de fabrication et de livraison de matériel.

- IROSTEL avec **25 ans d'expérience et plus de 500 clients** offre l'excellence, Innovation et garantie maximale.

IROSTEL
Recubrimientos plásticos

PRODUITS

- Adaptation du produit aux besoins du client. (alimentation, emballage, agriculture, jardinage, industrie, pharmaceutique ...)

- Systèmes de fermeture parfaits pour préserver la qualité du produit emballé.

  - Le fil est toujours revêtu et ne dépasse pas de son revêtement.

  - Enroulement parfait en parallèle ou en croix pour assurer le fonctionnement Machines continues et parfaites.

- Donne de la qualité au produit embaumé.

- Matériaux biodégradables et durables.

LES SERVICES

- Bobines compatibles avec toutes les machines automatiques ou semi-automatiques marché.
- Distributeurs de machines de fermeture.
- Service d'assistance technique
- Agilité et efficacité
- Disponibilité et livraison immédiate.
- Volume de commande personnalisé.

CLIP - BAND:

Système de fermeture en polypropylène renforcé avec 2 fils de fer sur les extrémités.

Diamètre du fil de fer

0,7 mm de diamètre.

Largeur de Clip Band

8 mm

Longueur de bobines

500 autres mesures sur demande.

Attaches
Attaches sur mesure sur demande

Couleurs
Disponible en 10 couleurs : blanc, noir, rouge, orange, bleu, vert, jaune, gris, marron, doré. Autres couleurs sur demande.

Options
Bande adhésive

Usages
Alimentation. (Compatible avec toutes les machines d'emballage standards).
Industrie.
Agriculture.

Fiche technique (PDF)
Disponible:

- Clip-band 0,70mm Aluminium

CLIP-BAND 0.70 ALUMINIUM

	VALEUR NOMINALE	TOLERANCE
BANDE	7,7	±0,3
FIL	0,67	±0,02

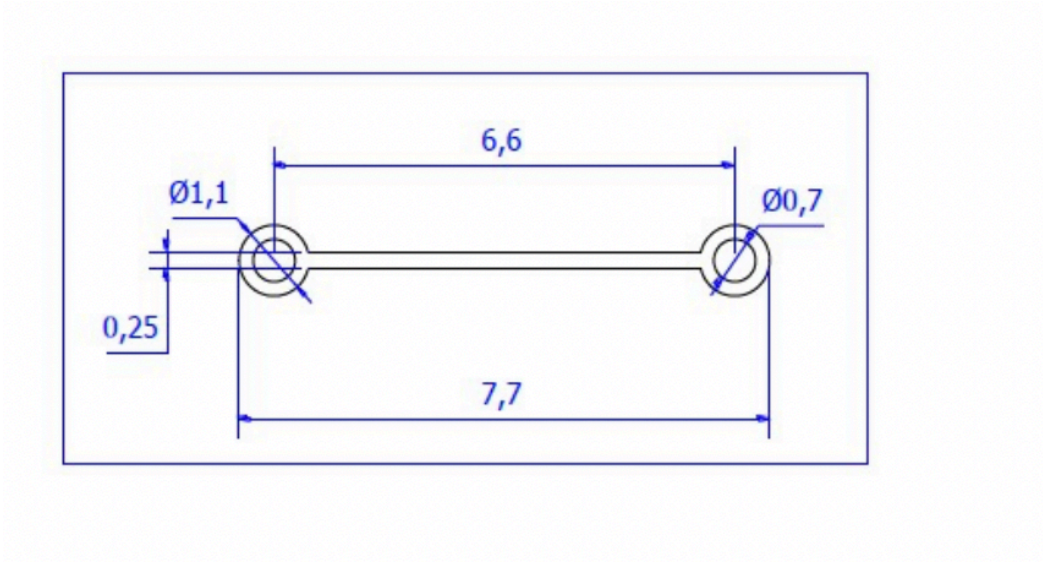

Largeur de bande: 7,7 (±0,3)
Épaisseur de noyau:1,1 (±0,15)
Épaisseur central: 0.25 (±0,05)
Poids de bobine: 2,200 Kg (±2%)
500 mètres per bobine
5 bobines pour por boîte

IROSTEL
Recubrimientos plásticos

CLIP-BAND 0.70 ALUMINIUM

	VALEUR NOMINAL	TOLERANCE
BANDE	7,7	±0,3
FIL	0,67	±0,02

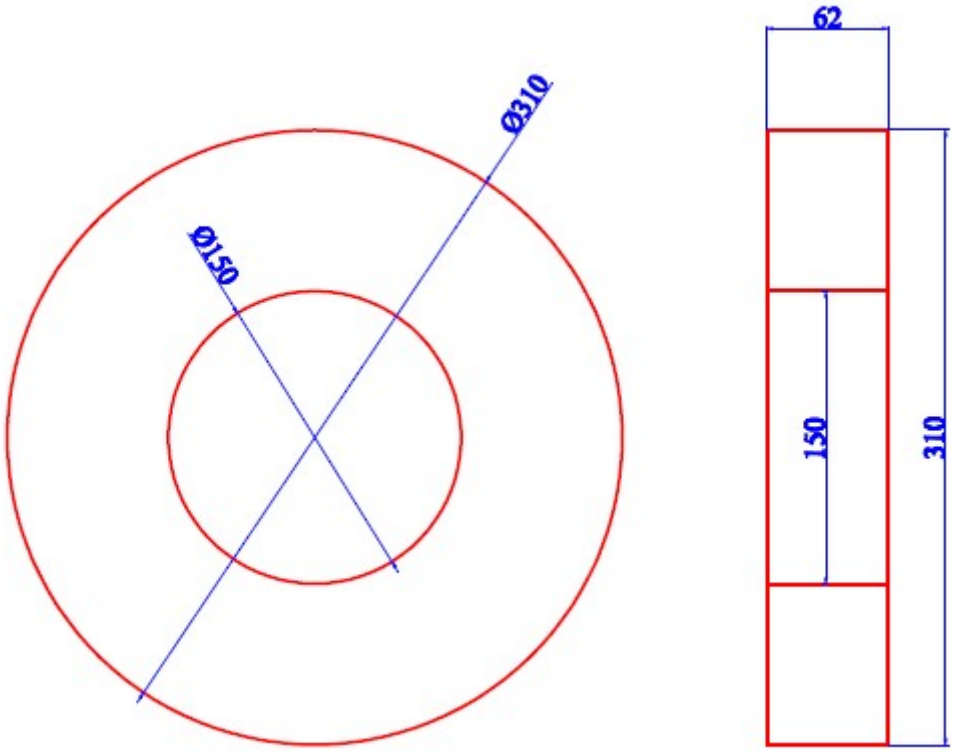

Largeur de bande: 7,7 (±0,3)
Épaisseur de noyau:1,1 (±0,15)
Épaisseur central: 0.25(±0,05)
Poids de bobine:2,200Kg(±2%)
500 mètres per bobine
5 bobines pour por boîte

IROSTEL
Recubrimientos plásticos